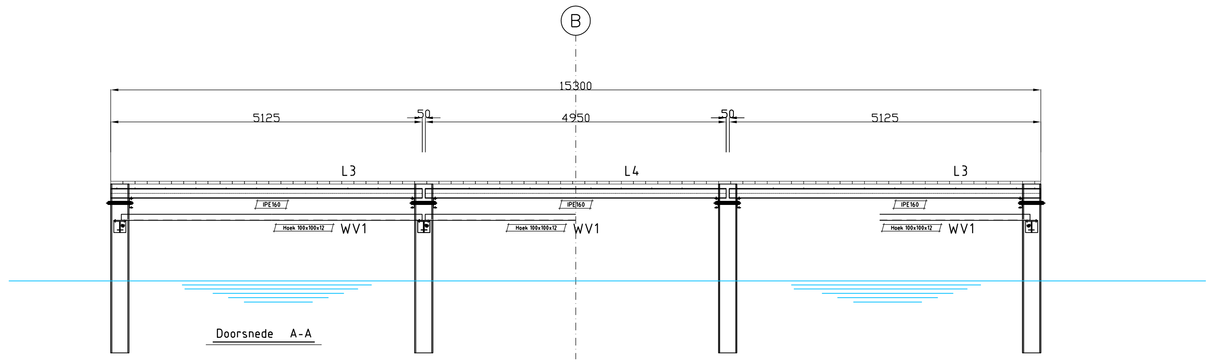

Doorsnede A-A

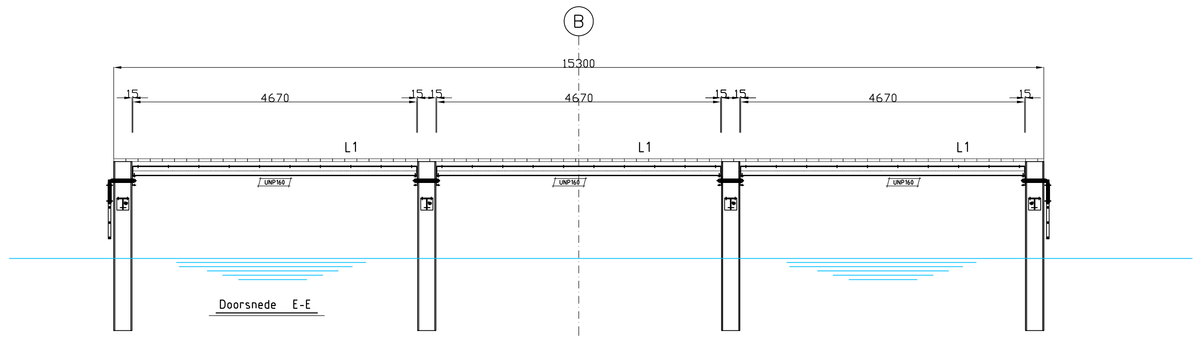

Doorsnede E-E

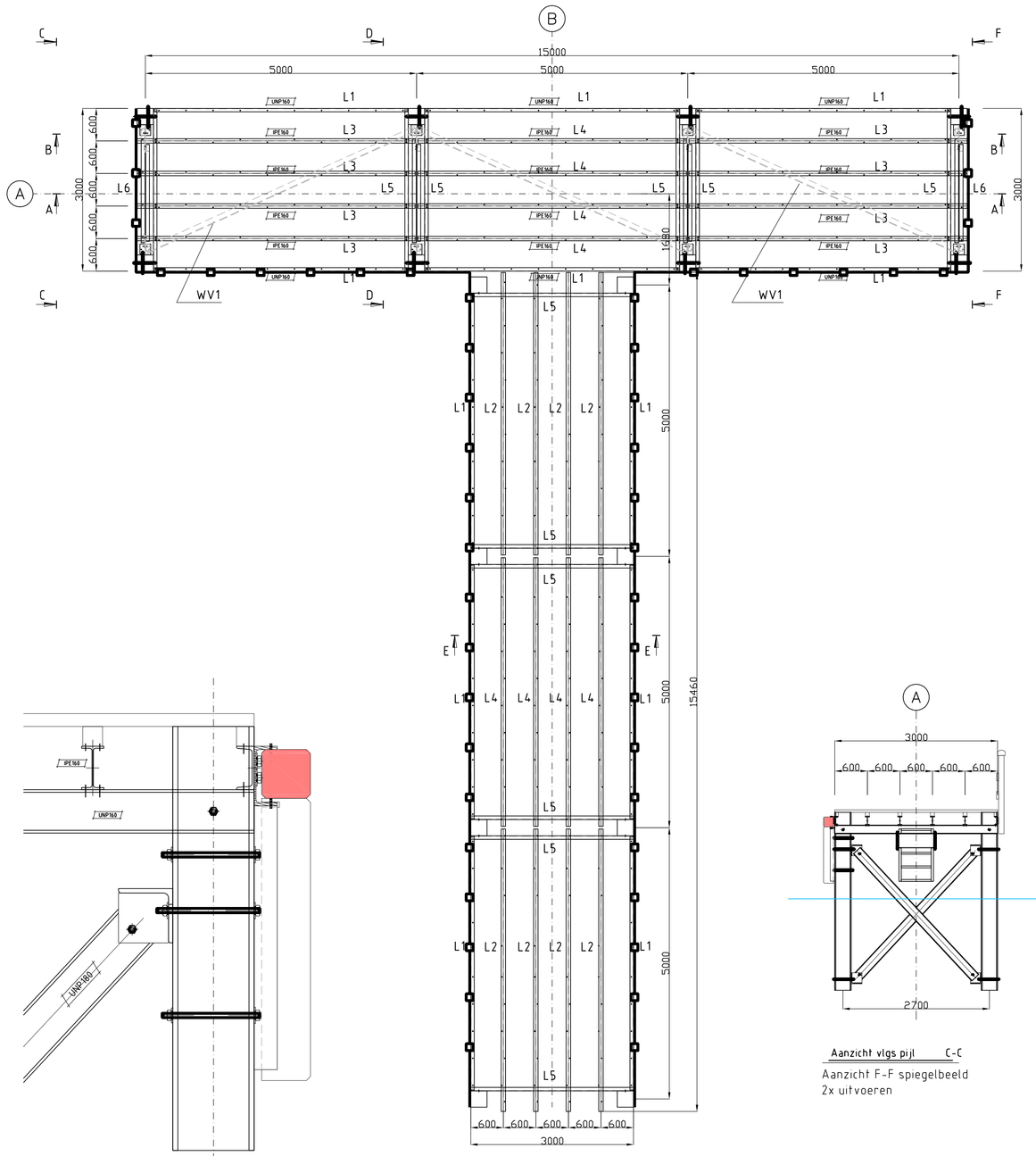

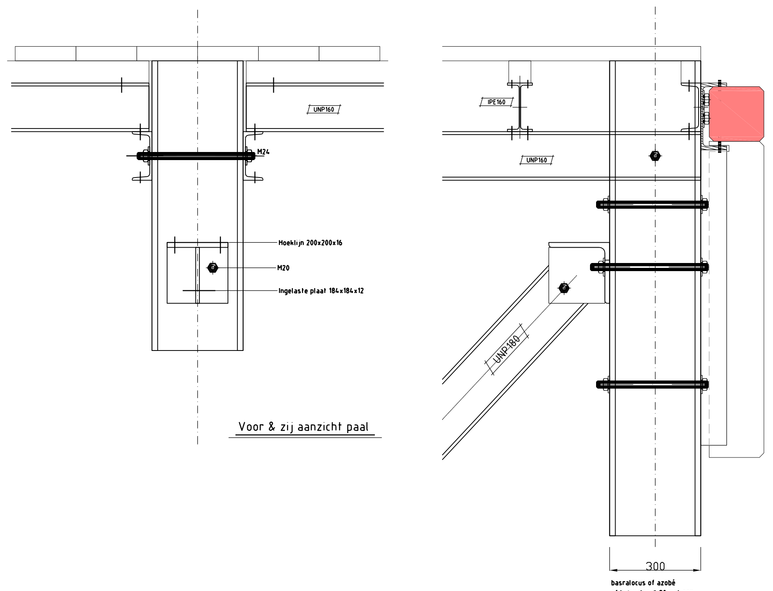

Voor & zij aanzicht paal

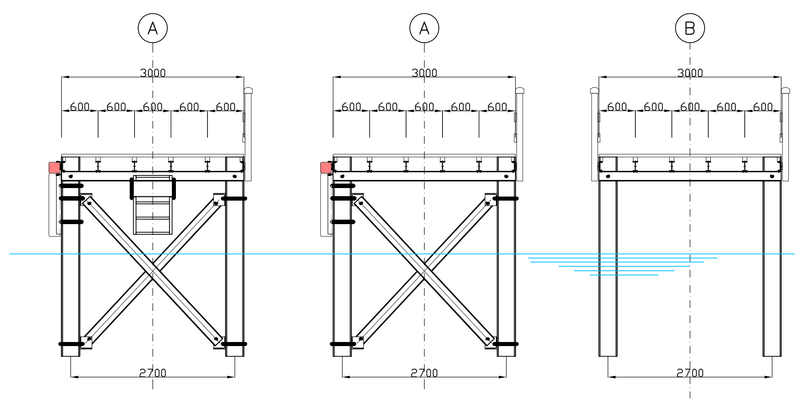

Aanzicht vlgs pijl C-C
Aanzicht F-F spiegelbeeld
2x uitvoeren

Doorsnede D-D
5x uitvoeren

Doorsnede E-E
4x uitvoeren

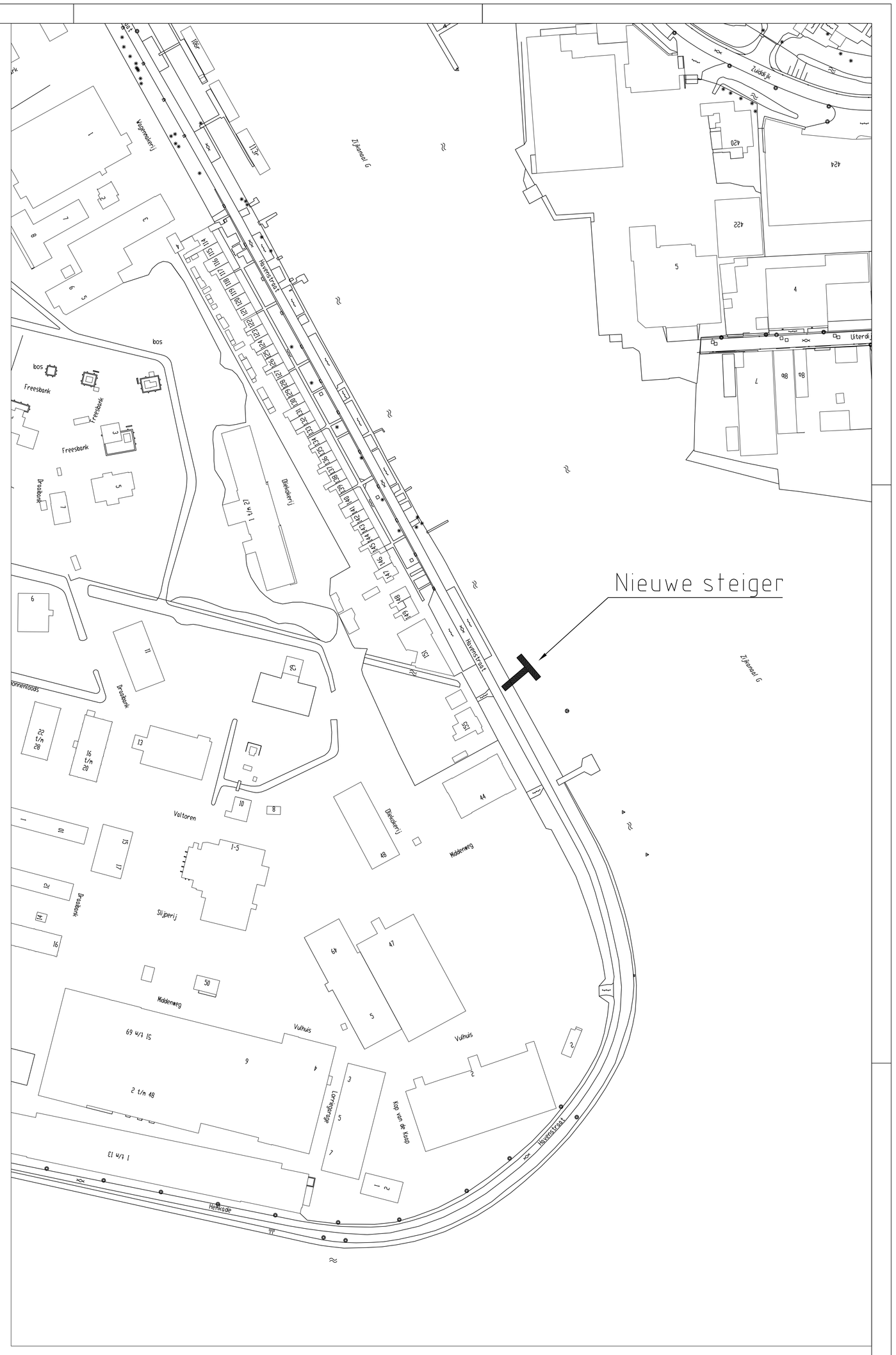

WIJZ.	DATUM	OMSCHRIJVING	TEKENAAR
-	-	-	-
-	-	-	-

PROJECT
Steiger aan de Hembrug
te Zaandam

ONDERWERP
nieuwe bouw steiger
-

TEKENAAR
H. AlShamaf

PROJECTNUMMER
-

STATUS
CONCEPT

BESTEK
-

gemeente Zaanstad
ZNSTD

TEKENINGNUMMER
-

WIJZIGING
-

BLAD
1

DATUM
10-08-2018

SCHAAL
1:50

FORMAAT
A0

GEMEENTE ZAANSTAD
Stadhuisplein 100
postbus 2000
tel: 14 075

INGENIEURSBUREAU
1500BZ Zaandam
1500GA Zaandam
www.zaanstad.nl

Hembrug.dwg